1 Общие сведения об изделии

Наименование: клапан регулирующий трехходовой **ТРВ-3.**

Назначение: для регулирования расхода, смешения или разделения рабочих сред, протекающих по трубопроводам.

2 Технические характеристики

Таблица 1

Наименование параметров, единицы измерения	**Значения параметров**													
Условный диаметр DN, мм	**15**	**20**	**25**	**32**	**40**	**50**	**65**	**80**	**100**	**125**	**150**	**200**	**250**	**300**
Условная пропускная способность Kvs, $м^3/ч$	0,63 1,25 1,6 2,5 4,0	5 6,3	8,0 10	12,5 16	20 25	32 40	50 63	80 100	125 160	250	315	315 400 500 630	400 500 630 800 1000	630 800 1000 1250
Коэффициент начала кавитации, Z	0,6	0,6	0,6	0,55	0,55	0,5	0,5	0,45	0,4	0,35	0,3	0,25	0,2	0,2
Характеристика регулирования	Логарифмическая (для прохода А–АВ); линейная (для прохода В–АВ)													
Условное давление PN, бар (МПа)	16 (1,6)													
Рабочая среда	Вода с температурой до 150°С (до130°С для DN200-DN300) , водный раствор этиленгликоля и пропиленгликоля с концентрацией до 50%													
Тип присоединения	фланцевое с размерами уплотнительных поверхностей, присоединительными размерами по ГОСТ 33259, исполнение В													
Ход штока, мм	14	14	14	14	14	14	30	30	30	50	50	60	80	80
Относительная протечка, % от Kvs, не более	0,01%													
Материалы: -корпус -плунжер -шток -направляющие штока -уплотнение штока -уплотнение в затворе	Серый чугун Латунь(DN15-DN100), нерж. сталь (DN125-DN150) нержавеющая сталь PTFE EPDM EPDM													
Строительная длина, мм	130	150	160	180	200	230	290	310	350	400	480	600	730	850
Высота с ЭЭП, мм, не более	330	345	355	385	395	405	485	505	535	630	660	1180	1280	1420
Н, мм (см. рисунок 1)	65	70	75	95	100	100	120	130	150	160	170	-	-	-
Масса с ЭЭП, кг, не более	7	8	9	11	13	15	24	28	40	64	86	240	300	390

При использовании клапана для смешивания рабочая среда подается в патрубки «А» и «В», смесь выходит из патрубка «АВ». При использовании клапана для разделения рабочая среда подается в патрубок «АВ», выходит из патрубков «А» и «В».

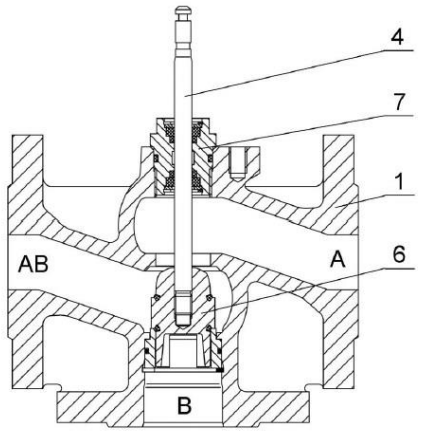

Рис.1. Ду15-150

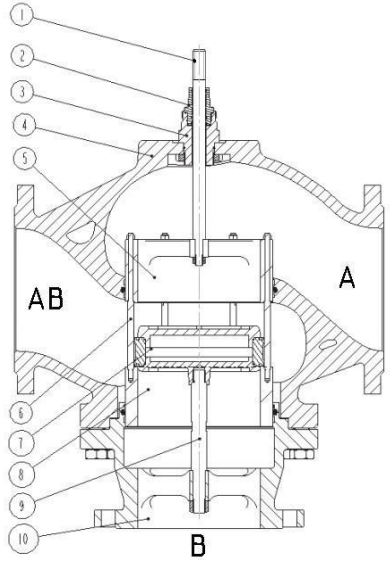

Рис.2. Ду200-300

Рис.1:1- Корпус; 4- Шток; 6- Плунжер; 7- Узел уплотнения штока; 8-Гайка.
Рис.2:1-Шток; 2-Узел уплотнения штока; 3- Вставка; 4-Корпус; 5-Седло А; 6-Направляющая; 7-Элемент затвора; 8-Седло В; 9-Дополнительный шток; 10-Крышка клапана.

Назначенный срок службы: 10 лет с даты изготовления.

3 Комплектность

Клапан ТРВ-3- 1шт;
Руководство по эксплуатации (размещено на сайте enco-sz.ru);
Паспорт - 1экз.
Электрический привод ЭЭП _____ - 1 шт.

4 Свидетельство о приемке

Клапан регулирующий трехходовой **ТРВ-3** DN _____ Kvs_____$м^3/ч$ __1,6__МПа №_____,соответствует техническим условиям **ТУ-2814-002-29634547-2018** и годен к эксплуатации.

Дата изготовления _____

Подпись _____ (ФИО)

МП

5 Гарантийные обязательства

Гарантийный срок - 24 месяца. Гарантийный срок исчисляется со дня ввода изделия в эксплуатацию, но не позднее 6 месяцев со дня продажи при соблюдении потребителем правил транспортировки, хранения, монтажа и эксплуатации.

Дата ввода в эксплуатацию указывается потребителем в разделе 6 настоящего паспорта и подтверждается актами монтажа и ввода в эксплуатацию (наладки). При отсутствии отметки в разделе 6 и актов монтажа и ввода в эксплуатацию (наладки) гарантийный срок исчисляется со дня продажи.

Гарантийный срок хранения - 12 месяцев.

По вопросам качества изделия обращаться на предприятие-изготовитель ООО «ПК ЭНЕРГЕТИКА» по адресу: **г. Санкт-Петербург, Комендантский пр-т, д.4 лит.А, офис 306; тел./факс (812) 493-58-72.**

6 Заметки по эксплуатации и хранению

Монтаж выполнен _____

наименование организации, осуществившей монтаж, телефон

_____

ФИО исполнителя

Дата монтажа « _____ » _____ 202 ___ г.

Наладка выполнена _____

наименование организации, осуществившей наладку, телефон

_____

ФИО исполнителя

Дата наладки « _____ » _____ 202___ г.

Клапан регулирующий трехходовой ТРВ-3

ПАСПОРТ